Monteringsanvisning - Assembly Instructions

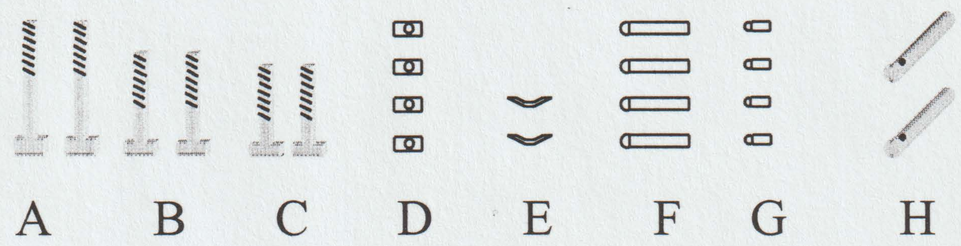

1.

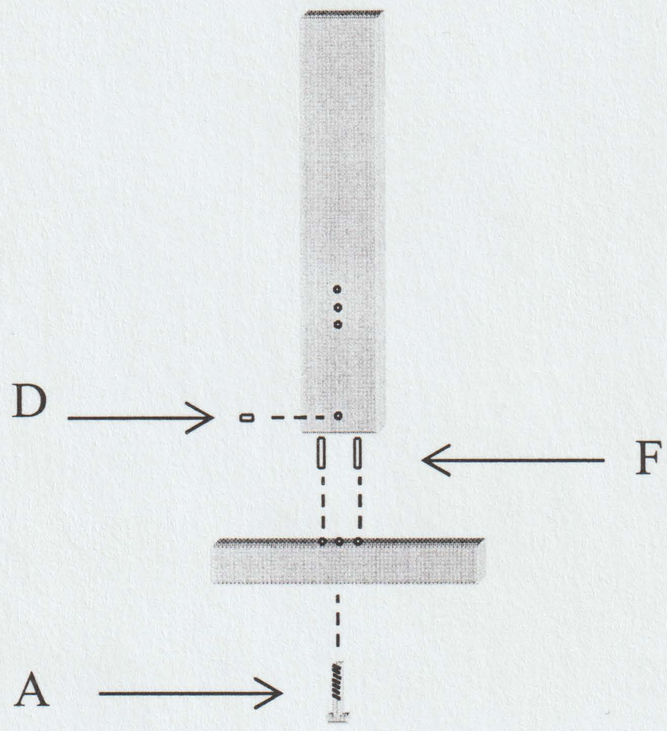

2.

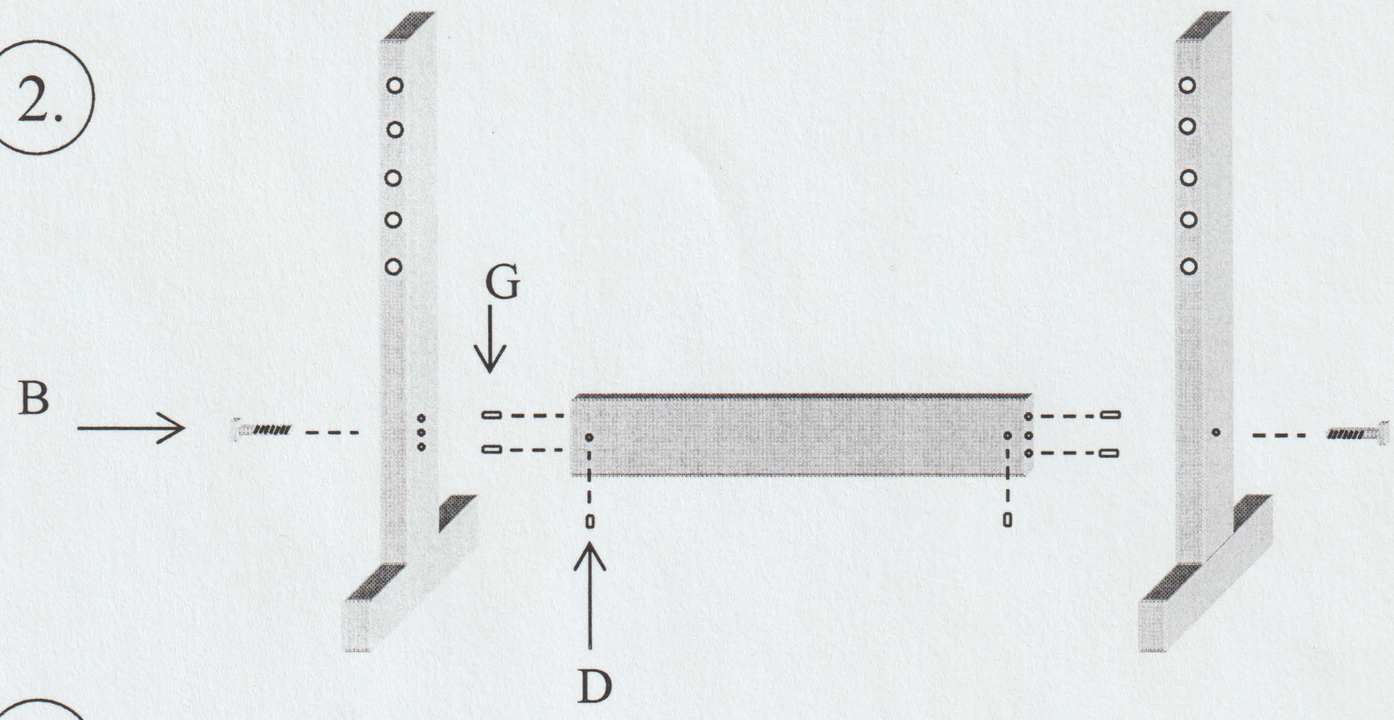
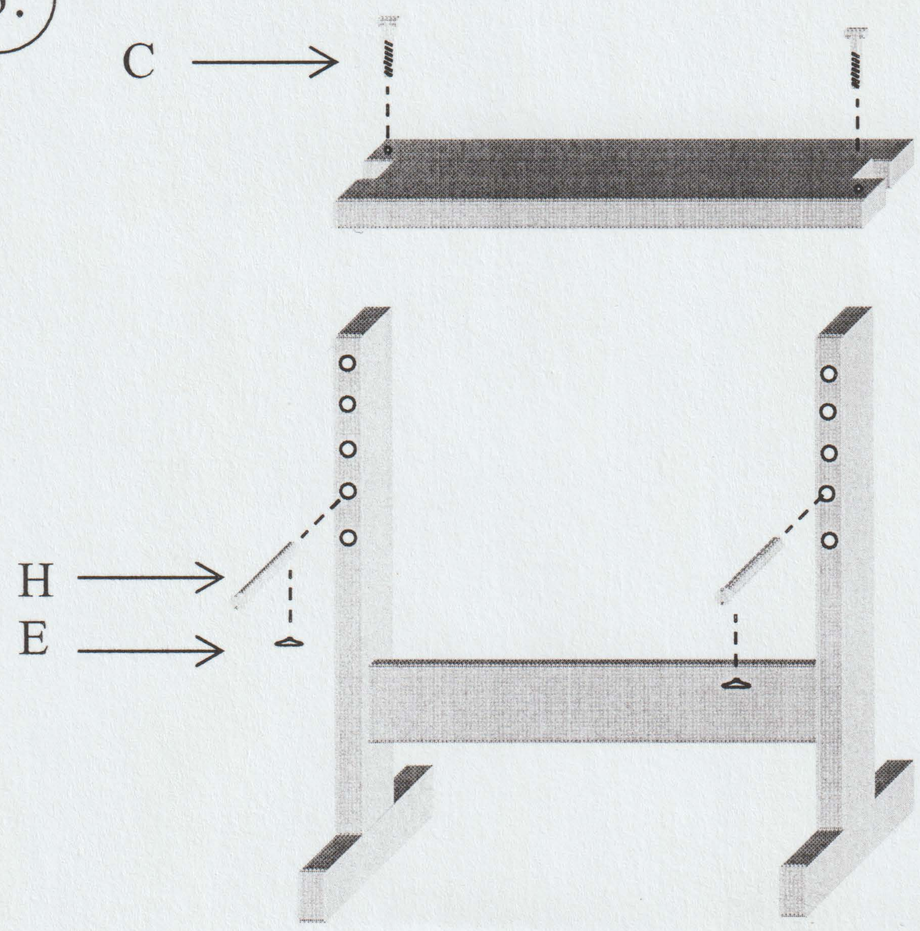
3.